VOORAANZICHT - VUE FRONTALE
VORDERANSICHT - FRONT VIEW

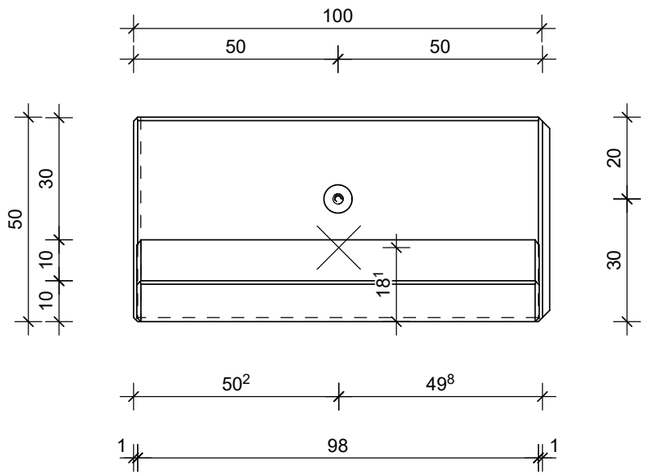

DOORSNEDE - COUPE TRANSVERSALE
QUERSCHNITT - CROSS SECTION

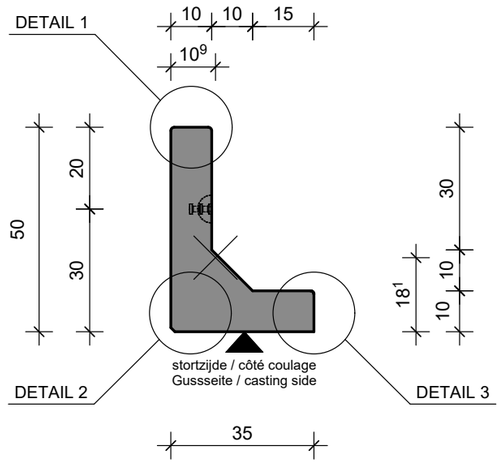

DETAIL 1

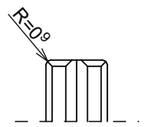

DETAIL 2

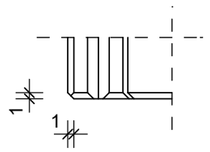

DETAIL 3

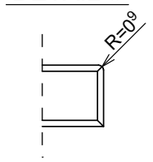

DETAIL 4

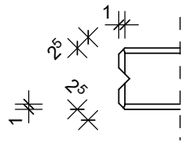

DETAIL 5

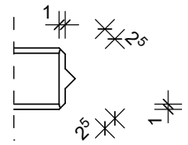

BOVENAANZICHT - VUE SUPERIEURE
DRAUFSICHT - TOP VIEW

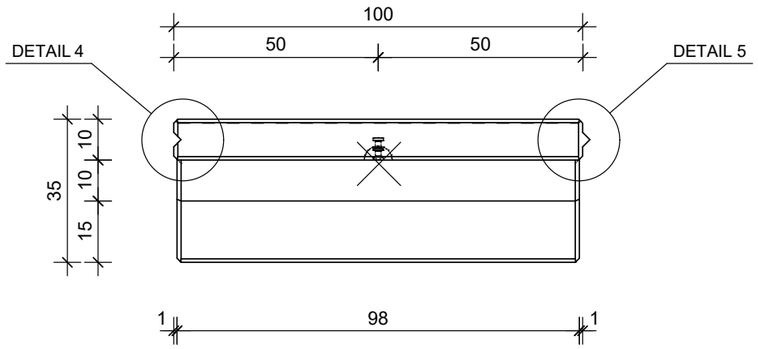

HIJSVOORSCHRIFTEN - INSTRUCTION DE LEVAGE
HEBEANLEITUNG - LIFTING INSTRUCTIONS

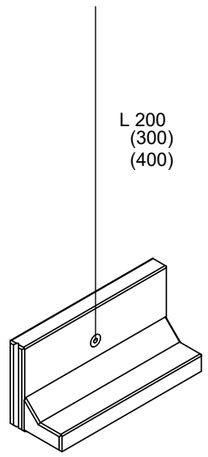

L (cm) *minimale kettinglengte / longueur minimale des chaînes*
minimale Kettenlänge / minimum chain length

TECHNISCHE FICHE / FICHE TECHNIQUE
TECHNISCHE DATEN / TECHNICAL DATA

element / élément / Element / element

CLF10GS 50x100

sterkteklasse / classe de résistance *Festigkeitsklasse / strength class*	C60/75
constructieklasse/ classe structurale *Bauklasse / structural class*	S1
betondekking / enrobage de béton *Betondeckung / concrete cover*	30mm
milieuklasse / classe d'exposition *Expositionsklasse / exposure class* *(EN 206)*	B / NL: XC4, XD3, XS3, XF4* F / UK: XC4, XD1, XS1, XF3* D: XC4, XF3*
omgevingsklasse / classe d'environnement *Umgebungsklasse / environmental class* *(NBN B15-001)*	EE4/ES4*
staalkwaliteit / qualité de l'acier *Stahlqualität / steel quality*	B500B*
toelaatbare maatafwijking / écart dimensionnel admissible *zulässige Maßabweichung / allowable dimensional deviation*	+5mm/-5mm
stortzijde / côté coulage *Gusseite / casting side*	afgestreken / tiré à la règle abgestrichen / levelled
betonafmetingen / dimensions de béton *Betonabmessungen / concrete dimensions*	cm
andere afmetingen / autres dimensions *andere Abmessungen / other dimensions*	mm

artikelnr. / numéro d'article *Artikelnr. / item number*	11983
versie / version *Version / version*	20210607
productie / production *Herstellung / production*	Wielsbeke
volume / volume *Volumen / volume*	0.0793 m³
gewicht / poids *Gewicht / weight*	195 kg
ankers / ancres *Anker / anchors*	KKA: 1x 2.5T-55mm
hijshaken / anneaux de levage *Kupplungen / lifting links*	1x HEFH KKA 2.5

* andere klassen op aanvraag / autres classes sur demande / other classes on request / andere Klassen auf Anfrage
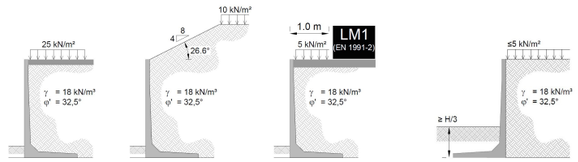
bovenbelasting / surcharge / Auflast / surcharge