ECOFLO®

Filière compacte à fragments de coco

RÉF : 32 97 75

AGRÉMENT
2016-003 EXT12-MOD02

6EH | SORTIE BASSE | LIGNE | PE

PRINCIPE

Filière de traitement des eaux usées de type filtre compact végétal à fragment de coco

GARANTIES

GARANTIE 10 ANS CUVE

GARANTIE PERFORMANCE FILTRE

LES + PRODUITS

- Filtre végétal
- Fonctionne sans énergie
- Compact : 1 seul ouvrage à poser
- Livré prêt à poser
- Adapté à tous type de terrain (y compris nappe)
- Poste de prélèvement intégré
- Faible perte de fil d'eau

COMPOSITION

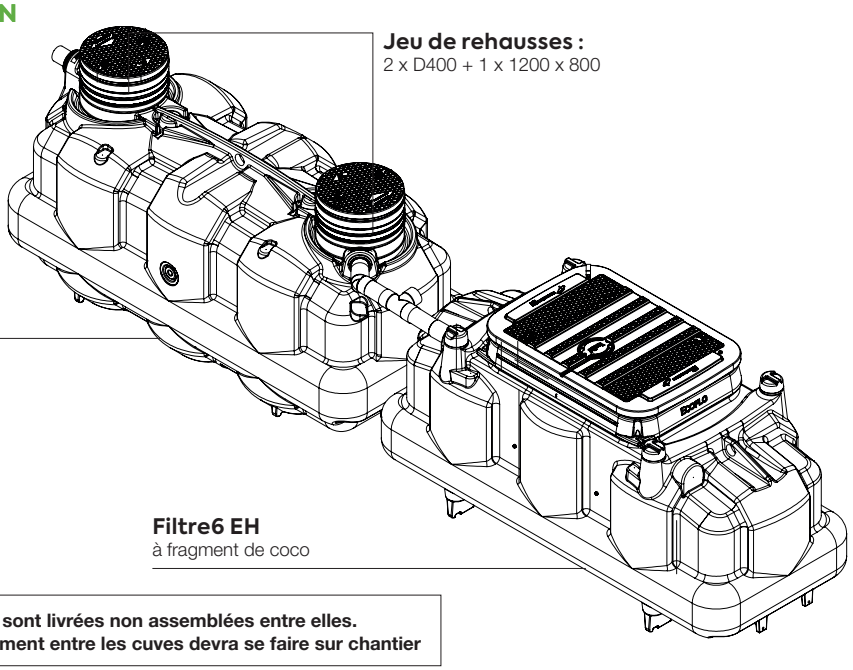

Jeu de rehausses :
2 x D400 + 1 x 1200 x 800

Fosse 3,6 m³
avec préfiltre PF17 et CPS intégrés

Filtre6 EH
à fragment de coco

Poste de prélèvement intégré

Les 2 cuves sont livrées non assemblées entre elles. Le raccordement entre les cuves devra se faire sur chantier

Inclus également : Sangles de manutention, pochette documentation et visite fabricant (un technicien Premier Tech se déplace sur le chantier pour vérifier le bon fonctionnement du biofiltre Ecoflo)

ACCESSOIRES OPTIONNELS

	Trou d'homme	Référence	Désignation	Nbr maximum
Rehausse fosse	X 2	39 70 55	D400 H150 rotomoulée (2022)	2 max par trou d'homme (+ rehausse intégrée)
Rehausse filtre	X 1	39 70 55	1200 x 800 H150 rotomoulée (2022)	2 max (+ rehausse intégrée)
Sangle ancrage		33 00 28	Sangle d'ancrage (unité)	4 unités par filière
Ancrage sans béton		37 93 55	Kit ancrage sans béton 6 EH Ligne	1 max

PREMIER TECH

Les renseignements contenus dans ce document sont fondés sur l'information la plus récente disponible au moment de sa publication et sont destinés à vous présenter de façon générale nos produits. Nous ne garantissons ni ne faisons quelque représentation quant à l'exactitude de ces renseignements. Nous améliorons régulièrement nos produits et nous nous réservons le droit de modifier, d'ajouter ou de changer les spécifications techniques et les prix de ces produits sans préavis. Ecoflo est une marque de commerce de Premier Tech ltée. © Premier Tech France S.A.S.U., 2022

FABRIQUÉ EN FRANCE

ECOFLO®

Filière compacte à fragments de coco

RÉF : 32 97 75

AGRÉMENT
2016-003 EXT12-MOD02

6EH | SORTIE BASSE | LIGNE | PE

EH	CUVE	DIMENSIONS (EN M)			Accès (m)	FEE** (m)	FES** (m)	PERTE DE FIL D'EAU (M)	SURFACE AU SOL m^2	DIAM ENTRÉÉ (MM)	DIAM SORTIE (MM)	POIDS (KG)
		LONG.	LARG.	HAUT.*								
6	Fosse	3,45	1,22	1,44	2 x Ø0.40	1.12/ -0.32	1.08/-0.36	0,04	4,24	100	100	161
	Filtre		1,20	1,40	1 x 1.14 x 0.74	1.06/ -0.34	0.10/ -1.30	0,96	4,14			478

*Mesure du bas de l'ouvrage jusqu'au niveau le plus haut du trou d'homme couvercle non monté
** Fils d'eau mesurés du bas (nombre positif) puis depuis le niveau le plus haut du trou d'homme, couvercle non monté (nombre négatif).
Côtes théoriques, non contractuelles, et pouvant varier de +/- 5 % notamment en terme de hauteur et de fils d'eau (une mesure in situ permettra à l'installateur de s'assurer des côtes réelles).
Une distance de 20 cm entre la fosse et le filtre est recommandée.

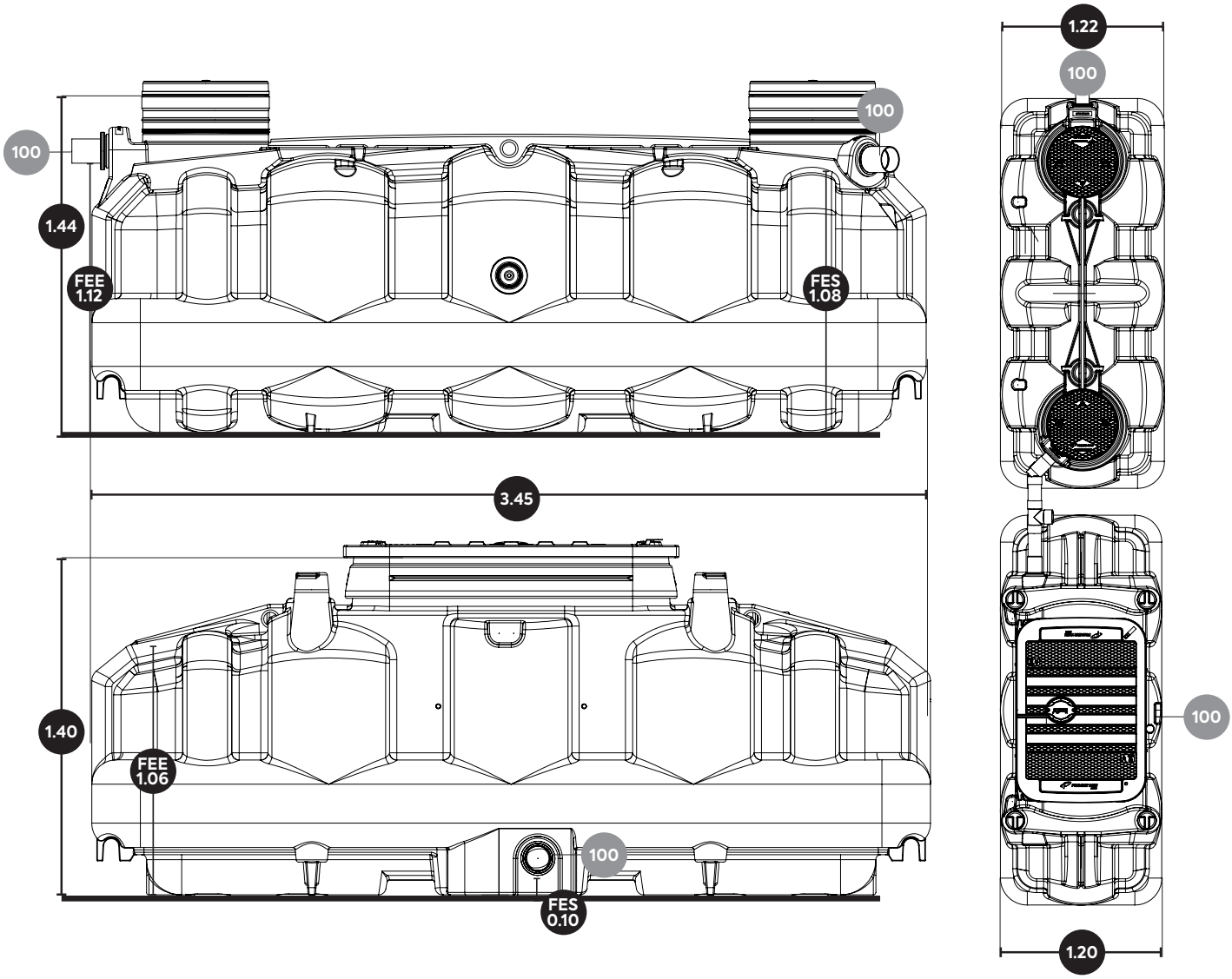

Espace pro PT-EauEnvironnement.fr

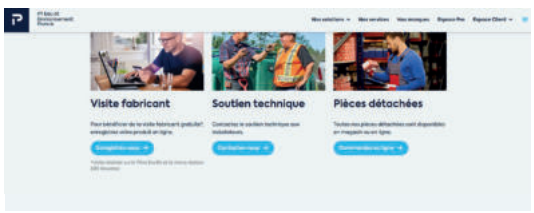

DWG, documentations pro. documentations techniques en accès libre

AUTRES DOCUMENTATIONS

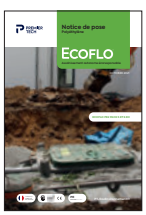

Notice de pose

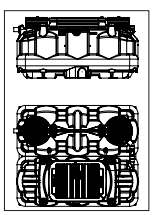

Plans d'implantation

Accédez à l'Espace Pro PT-EauEnvironnement.fr

PREMIER TECH

Les renseignements contenus dans ce document sont fondés sur l'information la plus récente disponible au moment de sa publication et sont destinés à vous présenter de façon générale nos produits. Nous ne garantissons ni ne faisons quelque représentation quant à l'exactitude de ces renseignements. Nous améliorons régulièrement nos produits et nous nous réservons le droit de modifier, d'ajouter ou de changer les spécifications techniques et les prix de ces produits sans préavis. Ecoflo est une marque de commerce de Premier Tech ltée. © Premier Tech France S.A.S.U., 2022

FABRIQUÉ EN FRANCE